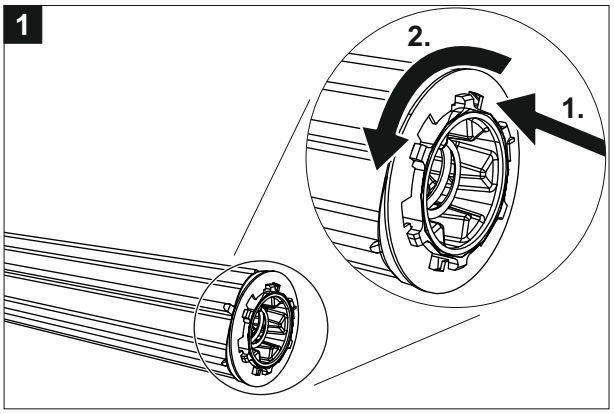
1
2.
1.

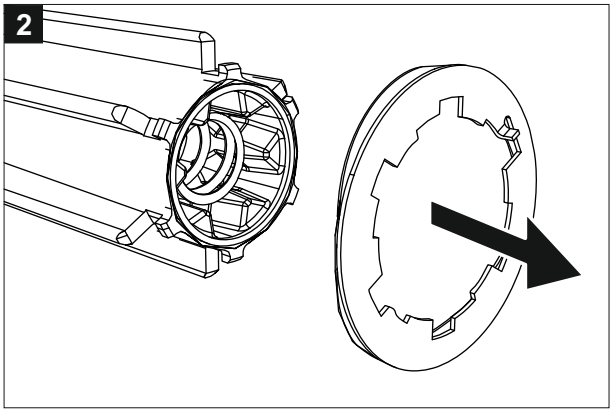
2

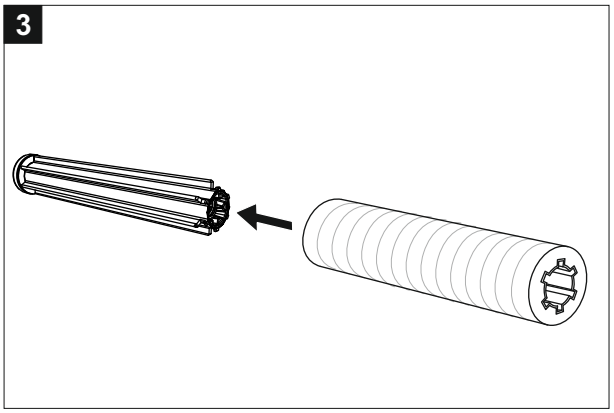
3

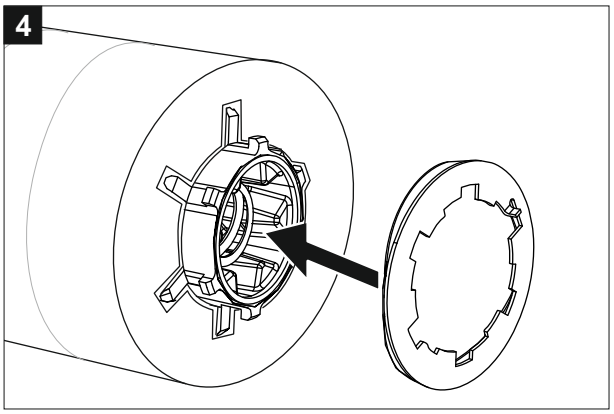
4

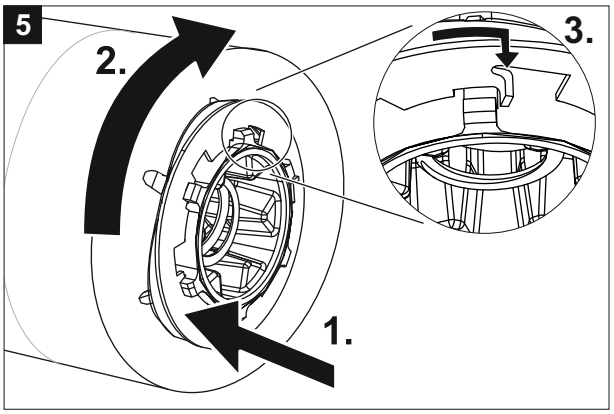
5
2.
3.
1.